Fiche technique

Pompe doseuse DSP1501

La pompe doseuse DSP 1501 est une pompe péristaltique OEM de haute qualité offrant un format compact et plat.
Version avec ou sans électronique de régulation de la vitesse de rotation.

Disponible dans les versions suivantes :

- Sans cadre d'encastrement
- Avec cadre d'encastrement

Puissance	Débit max. :*	120 ml/min.
	Contre-pression max. :*	1,5 bar
	Vitesse de rotation avec électronique de régulation :	vitesse de rotation fixe 5 ... 50 t/min Configuration d'usine selon les indications
	Vitesse de rotation sans électronique de régulation :	60 t/min
	Configuration :	Vitesse de rotation fixe
	Facteur de marche :	100 %/h
	* calcul avec eau à 20°C	
Données électriques	Tension d'alimentation :	24 VCC
	Courant absorbé :	200 mA
	Puissance absorbée :	4,8 VA
	Classe de protection :	IP 65
Données mécaniques	Dimensions :	64 x 89 x 56 mm (sans cadre) 84 x 96 x 56 mm (avec cadre)
	Poids :	180 g
	Matériau :	PP-GF
	Flexible de pompe :	PS140 -4,8 x1,6- PH ou autre

Conditions environnementales	Température environnementale autorisée :	+5 ... +50°C
	Conditions climatiques requises :	selon DIN EN 60068-2-38

Dimensions

Sans cadre

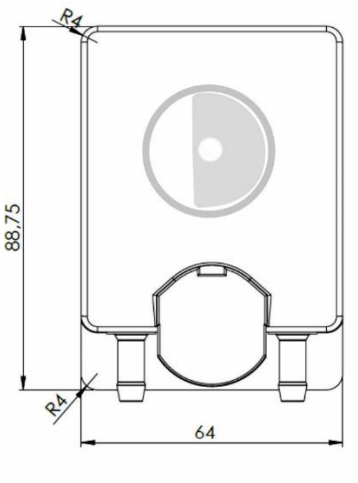

Avec cadre

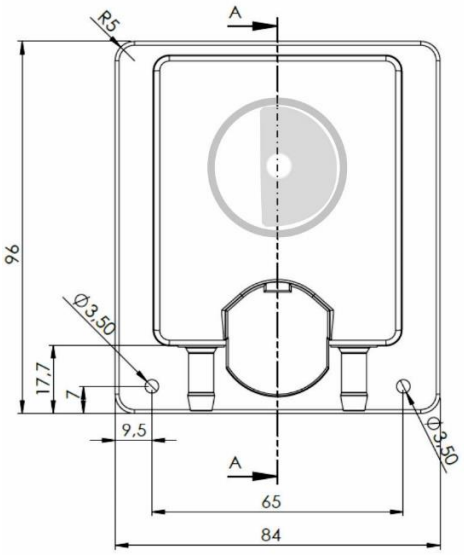

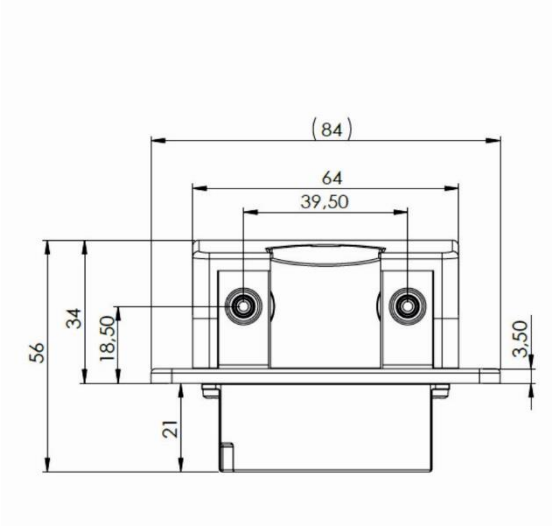

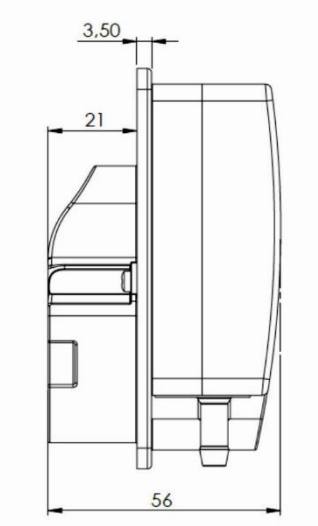

Le modèle DSP 1501 est une pompe OEM à intégrer dans les machines et les installations. À partir d'un certain nombre d'exemplaires, la pompe peut être adaptée aux besoins du client. Les paramètres suivants peuvent être définis :

- Débit
- Vitesse de rotation
- Matériau et dimension du flexible de pompe
- Branchement de flexible